SAMSUNG

Accessoire



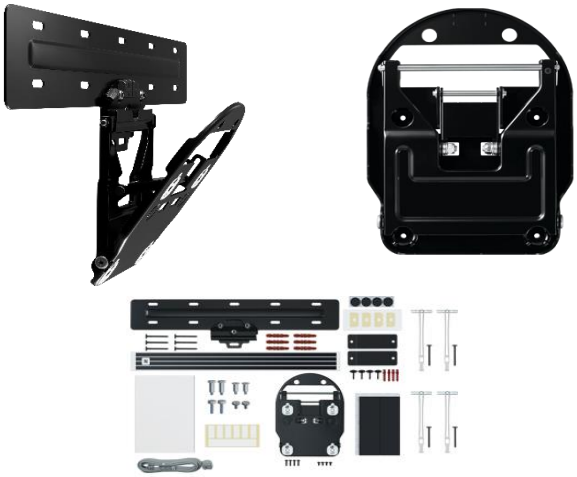

WMN-M11EA/XC

Accroche murale ultra fine

Sublimez votre intérieur en fixant votre téléviseur au mur

Un système d'accroche murale pensé pour supprimer tout espace entre le mur et l'écran de votre téléviseur QLED.

Profitez d'une installation simple et propre en 15 minutes. Grâce à la possibilité d'ajuster l'angle vertical après installation, fixez directement et facilement votre téléviseur au mur sans aucun espace et transformez votre téléviseur en véritable oeuvre d'art.

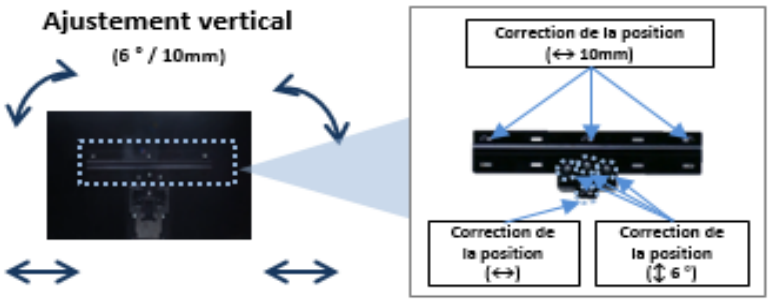



Compatibilité

Gamme 2017	Toutes les TV QLED du 49" au 65"

Caractéristiques techniques

Distance entre la TV et le mur (en mm)	0 mm	Guide d'installation rapide	Fourni
Poids maximal supporté	30 kg	Ajustement vertical de l'écran après installation	Oui (10mm)

Spécifications techniques et logistiques

Dimensions du carton (LxPxH) en mm	594 x 337 x 75	Nombre de trous	4 à 10
Dimensions de l'accroche murale (LxPxH) en mm	520 x 280,3 x 15,9	Poids du carton	3,5 kg
		Poids du produit déballé	1,75 kg
Code EAN	8806088862620		

Visuels non contractuels.
R.C.S. BOBIGNY B 334 367 497 - Fiches produit provisoire. Les informations contenus sur cette fiche sont données à titre purement indicatif et sont sujettes à modifications sans préavis - 2017